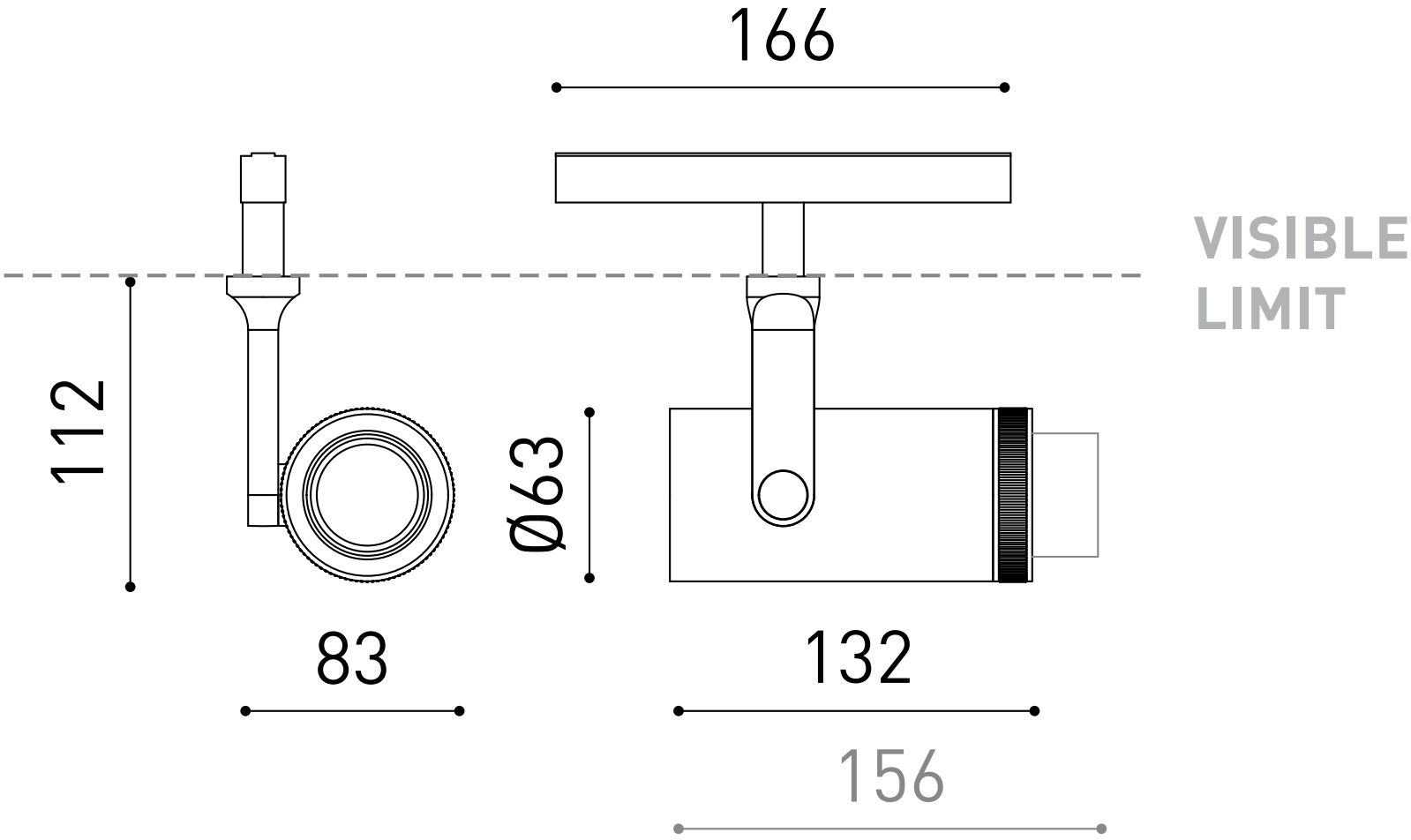
166
VISIBLE
LIMIT
112
Ø63
83
132
156